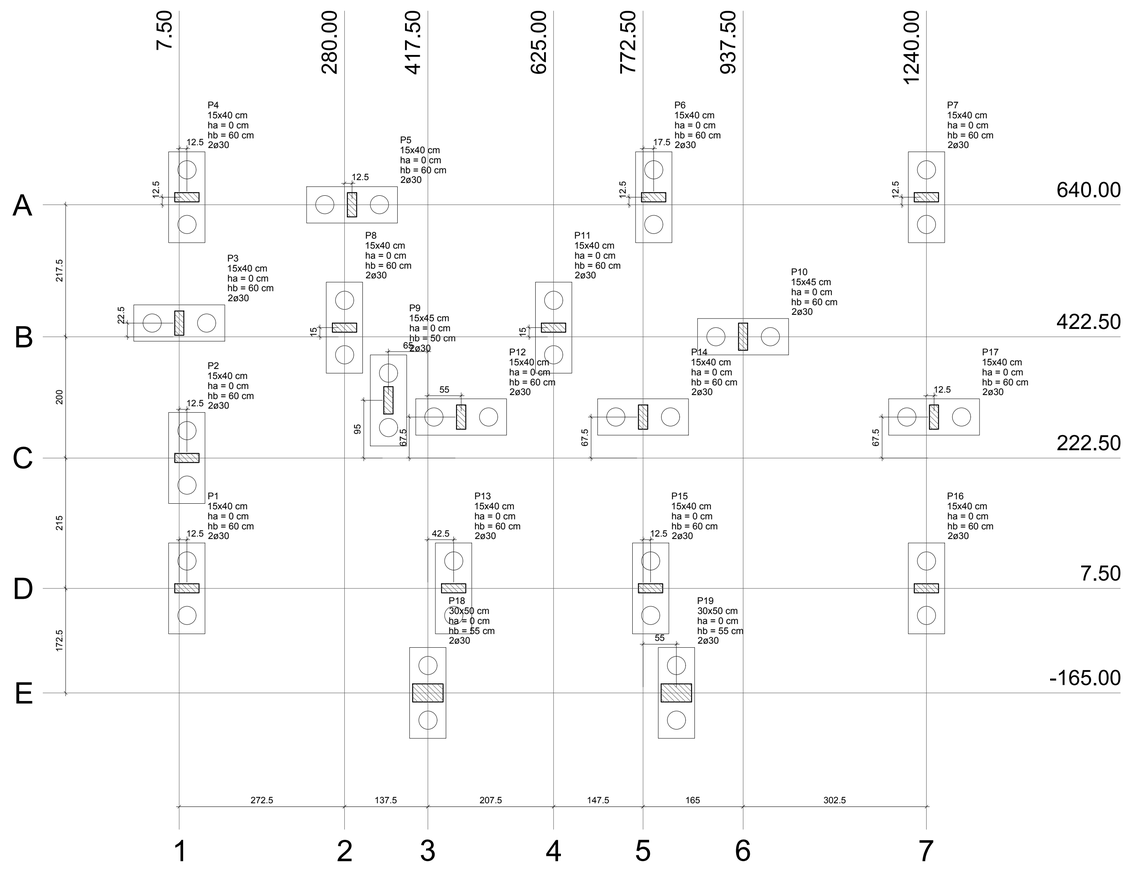

Planta de locação

escala 1:50

Pilar										Fundação				Bloco			
Nome	Seção (cm)	X (cm)	Y (cm)	Carga Máx. (tf)	Carga Mín. (tf)	Mx (kgf.m)	My (kgf.m)	Fx (tf)	Fy (tf)	Lado B (cm)	Lado H (cm)	h0 / ha (cm)	h1 / hb (cm)	ne	de (cm)	ca (cm)	Base tub. (cm)
P1	15x40	20.00	7.50	9.4	8.1	200	800	2.0	0.5	150	60	0	60	2	30	-45	
P2	15x40	20.00	222.50	11.2	9.2	200	800	1.8	0.3	150	60	0	60	2	30	-45	
P3	15x40	7.50	445.00	9.6	8.2	700	300	0.6	0.7	150	60	0	60	2	30	-45	
P4	15x40	20.00	652.50	6.6	5.1	100	500	0.6	0.3	150	60	0	60	2	30	-45	
P5	15x40	292.50	640.00	12.9	10.4	500	400	0.9	0.3	150	60	0	60	2	30	-45	
P6	15x40	790.00	652.50	18.2	15.8	300	200	0.5	0.6	150	60	0	60	2	30	-45	
P7	15x40	1240.00	652.50	11.0	9.3	400	600	1.7	1.0	150	60	0	60	2	30	-45	
P8	15x40	280.00	437.50	11.2	9.0	300	400	0.4	0.5	150	60	0	60	2	30	-45	
P9	15x45	352.50	317.50	14.2	11.4	800	300	0.9	1.5	150	60	0	50	2	30	-35	
P10	15x45	937.50	422.50	18.2	14.7	800	300	0.7	1.3	150	60	0	60	2	30	-45	
P11	15x40	625.00	437.50	14.2	11.8	500	400	0.5	1.1	150	60	0	60	2	30	-45	
P12	15x40	472.50	290.00	11.8	10.0	700	200	0.5	1.5	150	60	0	60	2	30	-45	
P13	15x40	460.00	7.50	16.9	14.5	400	400	0.7	0.8	150	60	0	60	2	30	-45	
P14	15x40	772.50	290.00	15.8	13.0	600	200	0.3	1.1	150	60	0	60	2	30	-45	
P15	15x40	785.00	7.50	17.5	14.8	300	500	1.1	0.8	150	60	0	60	2	30	-45	
P16	15x40	1240.00	7.50	10.4	8.6	300	900	2.3	0.6	150	60	0	60	2	30	-45	
P17	15x40	1252.50	290.00	15.5	13.2	700	600	1.6	1.1	150	60	0	60	2	30	-45	
P18	30x50	417.50	-165.00	11.5	9.7	900	1000	2.0	0.9	150	60	0	55	2	30	-40	
P19	30x50	827.50	-165.00	11.6	9.8	800	1100	1.9	0.8	150	60	0	55	2	30	-40	

Locação no eixo X	
Coordenadas (cm)	Nome
7.50	P3
20.00	P4, P2, P1
280.00	P8
292.50	P5
352.50	P9
417.50	P18
460.00	P13
472.50	P12
625.00	P11
772.50	P14
785.00	P15
790.00	P6
827.50	P19
937.50	P10
1240.00	P7, P16
1252.50	P17

Locação no eixo Y	
Coordenadas (cm)	Nome
652.50	P4, P6, P7
640.00	P5
445.00	P3
437.50	P8, P11
422.50	P10
317.50	P9
290.00	P12, P14, P17
222.50	P2
7.50	P1, P13, P15, P16
-165.00	P18, P19

Estacas		
Simbologia	de (cm)	Quantidade
◯	30	38

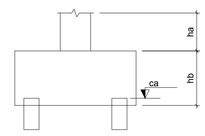

B1=B2=B3=B4=B5=B6=B7=B8=B9=B10=B11=B12=B13=B14=B15
B16=B17=B18=B19 (2ø30)

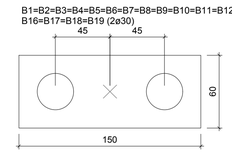

Legenda dos blocos

escala 1:25

OBSERVAÇÕES:

- PROJETO FOI ELABORADO TENDO COMO BASE A NBR 6118
- CONCRETO C-25
- AÇO CA-50
- FUNDAÇÃO CALCULADA TENDO EM VISTA O SOLO COM CAPACIDADE DE SUPORTE > 1.50 kgf/cm²
- DEVERÃO SER EXECUTADAS ESTACAS DO TIPO STRAUSS, EM CASO DE ÁGUA NO NÍVEL DAS ESTACAS, AS MESMAS DEVERÃO SER ENCAMISADAS.
- A ALTURA DAS ESTACAS SERÁ DE 4m DEVENDO SER TOTALMENTE ARMADA.
- DEVERÃO SER EXECUTADAS VERGAS E CONTRA VERGAS EM TODAS AS JANELAS E PORTAS
- DEVERÃO SER EXECUTADAS VIGAS CINTAS EM TODAS AS PLATIBANDAS, BEM COMO OS PILARES DEVERÃO TER CONTINUIDADE, PARA EXECUÇÃO DAS PAREDES DAS PLATIBANDAS
- TODA E QUALQUER ALTERAÇÃO NO PROJETO ESTRUTURAL DEVE PASSAR POR CONSULTA E APROVAÇÃO DA ENGENHEIRA CALCULISTA, CASO ISSO NÃO OCORRA FICARÁ GARANTIDO O DIREITO DE CANCELAMENTO DA RESPONSABILIDADE TÉCNICA DA MESMA PELA OBRA.
- EM VÉSPERA DE CONCRETAGEM A ENGENHEIRA DEVERÁ SER CHAMADA PARA VERIFICAÇÃO DA FERRAGEM

P9=P10

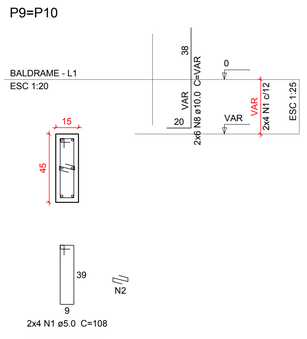

P1=P2=P3=P4=P5=P6=P7=P8=P11=P12=P13=P14=P15=P16=P17

escala 1:50

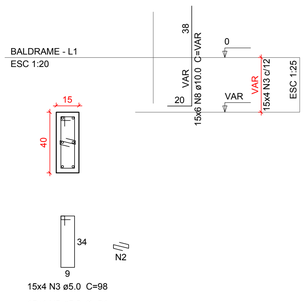

B1=B2=B3=B4=B5=B6=B7=B8=B9=B10=B11=B12=B13=B14=B15=B16=B17
2ø30

PLANTA
ESC 1:25

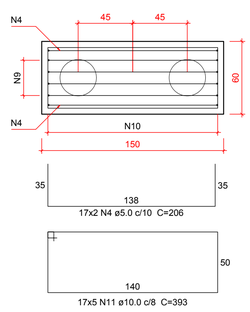

CORTE
ESC 1:25

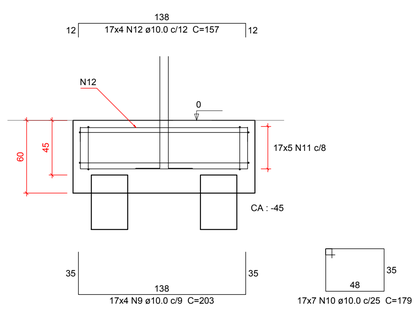

P18=P19

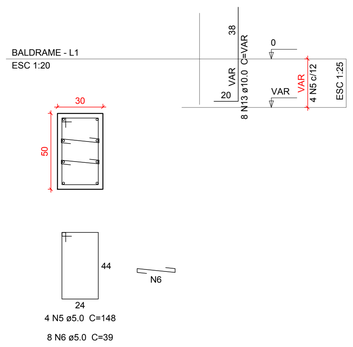

B18=B19
2ø30

PLANTA
ESC 1:25

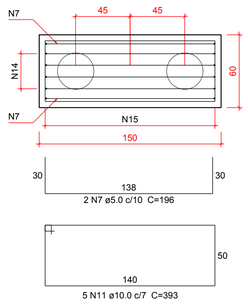

CORTE
ESC 1:25

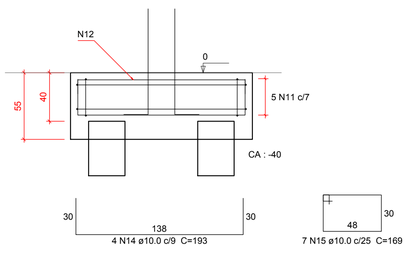

Relação do aço

B17 2xB19

AÇO	N	DIAM	Q	UNIT (cm)	C.TOTAL (cm)
CA60	1	5.0	8	108	864
	2	5.0	68	24	1632
	3	5.0	60	98	5880
	4	5.0	34	206	7004
	5	5.0	8	148	1184
	6	5.0	16	39	624
	7	5.0	4	196	784
CA50	8	10.0	102	VAR	VAR
	9	10.0	68	203	13804
	10	10.0	119	179	21301
	11	10.0	95	393	37335
	12	10.0	76	157	11932
	13	10.0	16	VAR	VAR
	14	10.0	8	193	1544
	15	10.0	14	169	2366

Resumo do aço

AÇO	DIAM	C.TOTAL (m)	PESO + 10 % (kg)
CA50	10.0	1001.2	679
CA60	5.0	179.8	30.5
PESO TOTAL			
CA50	679		
CA60	30.5		

Vol. de concreto total (C-25) = 10.35 m³
Área de forma total = 57.25 m²

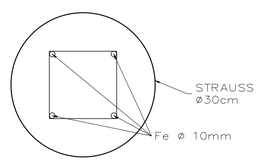

Ø 6.3mm c/15cm
c=70cm

ESTACAS (Ø=30)
DETALHE GENÉRICO

SEM ESCALA

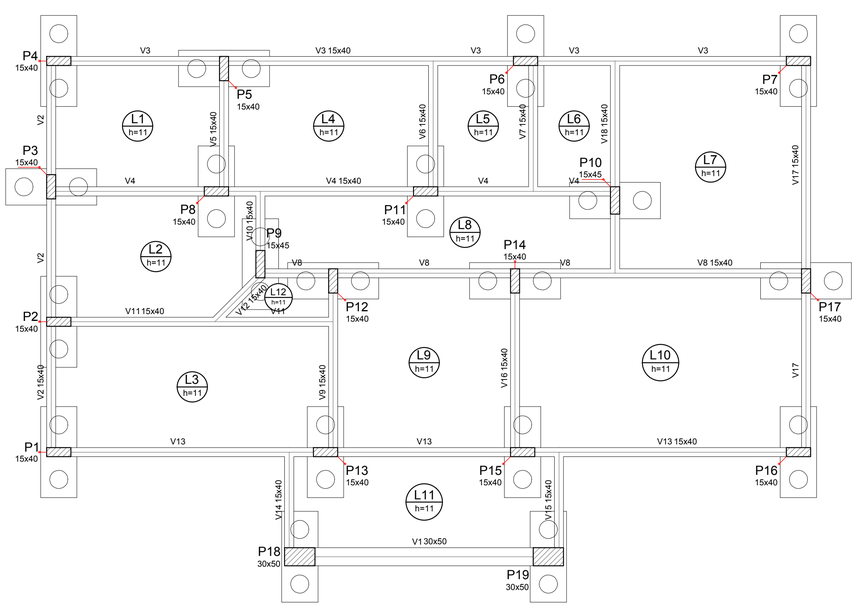

Forma do pavimento Baldrame

escala 1:50

Vigas			
Nome	Seção (cm)	Elevação (cm)	Nível (cm)
V1	30x50	0	0
V2	15x40	0	0
V3	15x40	0	0
V4	15x40	0	0
V5	15x40	0	0
V6	15x40	0	0
V7	15x40	0	0
V8	15x40	0	0
V9	15x40	0	0
V10	15x40	0	0
V11	15x40	0	0
V12	15x40	0	0
V13	15x40	0	0
V14	15x40	0	0
V15	15x40	0	0
V16	15x40	0	0
V17	15x40	0	0
V18	15x40	0	0

Lajes

Dados						Sobrecarga (kgf/m²)		
Nome	Tipo	Altura (cm)	Elevação (cm)	Nível (cm)	Peso próprio (kgf/m²)	Adicional	Acidental	Localizada
L1	Maciça	11	0	0	275	100	200	-
L2	Maciça	11	0	0	275	100	200	-
L3	Maciça	11	0	0	275	100	200	-
L4	Maciça	11	0	0	275	100	200	-
L5	Maciça	11	0	0	275	100	200	-
L6	Maciça	11	0	0	275	100	200	-
L7	Maciça	11	0	0	275	100	200	-
L8	Maciça	11	0	0	275	100	200	-
L9	Maciça	11	0	0	275	100	200	-
L10	Maciça	11	0	0	275	100	200	-
L11	Maciça	11	0	0	275	100	200	-
L12	Maciça	11	0	0	275	100	200	-

Características dos materiais	
fck (kgf/cm²)	Ecs (kgf/cm²)
250	238000

Pilares			
Nome	Seção (cm)	Elevação (cm)	Nível (cm)
P1	15 x 40	0	0
P2	15 x 40	0	0
P3	15 x 40	0	0
P4	15 x 40	0	0
P5	15 x 40	0	0
P6	15 x 40	0	0
P7	15 x 40	0	0
P8	15 x 40	0	0
P9	15 x 45	0	0
P10	15 x 45	0	0
P11	15 x 40	0	0
P12	15 x 40	0	0
P13	15 x 40	0	0
P14	15 x 40	0	0
P15	15 x 40	0	0
P16	15 x 40	0	0
P17	15 x 40	0	0
P18	30 x 50	0	0
P19	30 x 50	0	0

Legenda dos Pilares
Pilar que morre
Pilar que passa
Pilar que nasce
Pilar com mudança de seção

Projeto: PROJETO ESTRUTURAL
Proprietário: Prefeitura de Irineopolis
Endereço: Rua Goiás, s/ n, Centro

Referência: FORMA- BALDRAME
LOCAÇÃO DE FUNDAÇÃO
BLOCOS

nº: 01/08
01

Escala: INDICADA
Projeto: ESTRUTURAL
Desenho: GABRIELA
Área: a=91,44m²
Data: ABRIL. 2020

proprietário:

projeto/execução:
Karoline Crestani
CAU:A61466.1

FRANCHA