DETALHE - DRENAGEM PLUVIAL - RUA ALAGOAS

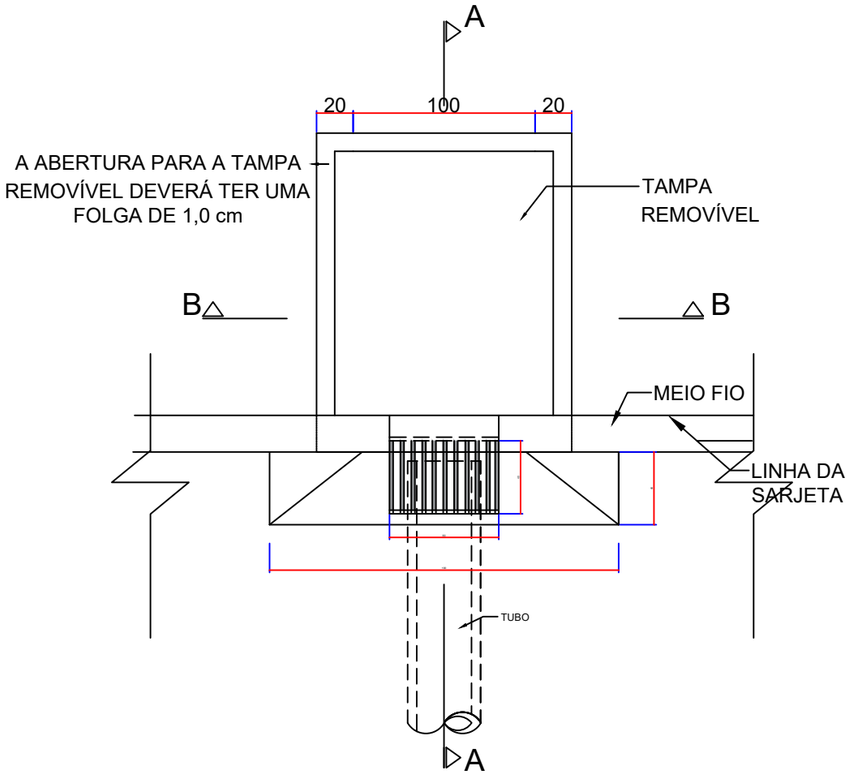

PLANTA BAIXA
SEM ESCALA

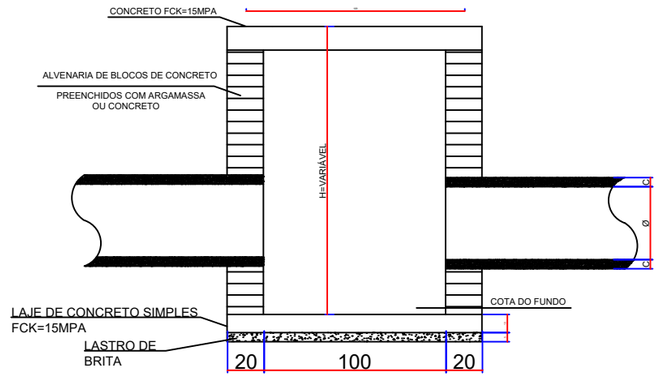

CORTE BB
SEM ESCALA

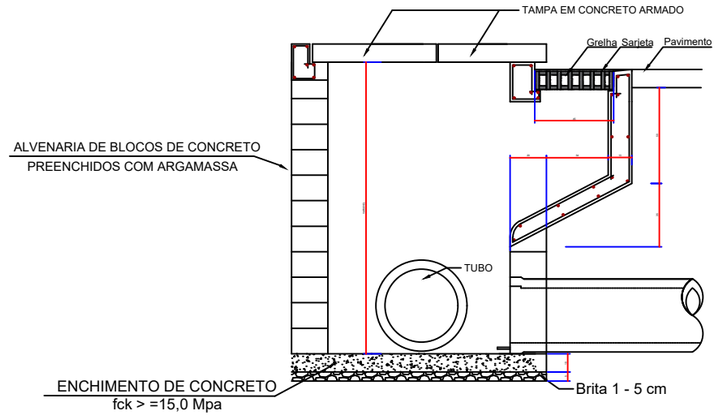

CORTE AA
SEM ESCALA

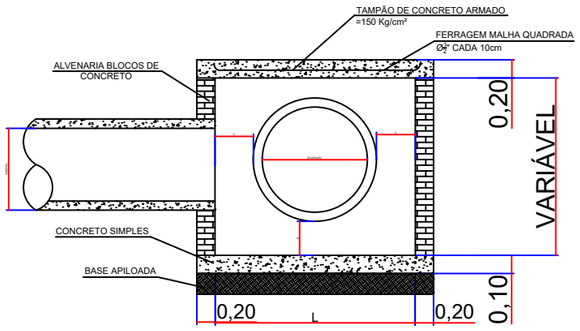

DETALHE CAIXA DE LIGAÇÃO
SEM ESCALA

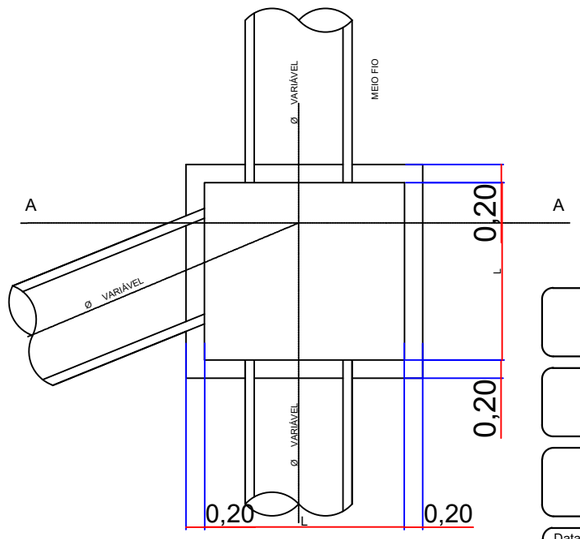

PLANTA BAIXA
SEM ESCALA

PREFEITURA MUNICIPAL DE IRINEÓPOLIS

PROJETO DE PAVIMENTAÇÃO - LAJOTAS DE CONCRETO

TRAVESSA SERGIPE

Data: Março/2021	Projeto: PAVIMENTAÇÃO COM LAJOTAS SEXTAVADAS	Referência: DETALHE DRENAGEM PLUVIAL
Escala: Indicadas		
Área: 985,54 m² / Extensão: 61,596 m	Prefeitura Municipal: Lademir Fernando Arcari, Prefeito Municipal	Responsável Técnico: Majestade Guimarães Ltda, CREA-SC 047.541-0; Gilson Luiz Guimarães, Engenheiro Civil - CREA-SC 034.624-3
Prancha: 08/10		