PROJETO ELÉTRICO / TELEFÔNICO

QUADRO DE DISTRIBUIÇÃO GERAL PAVIMENTO SUPERIOR

SEM ESCALA

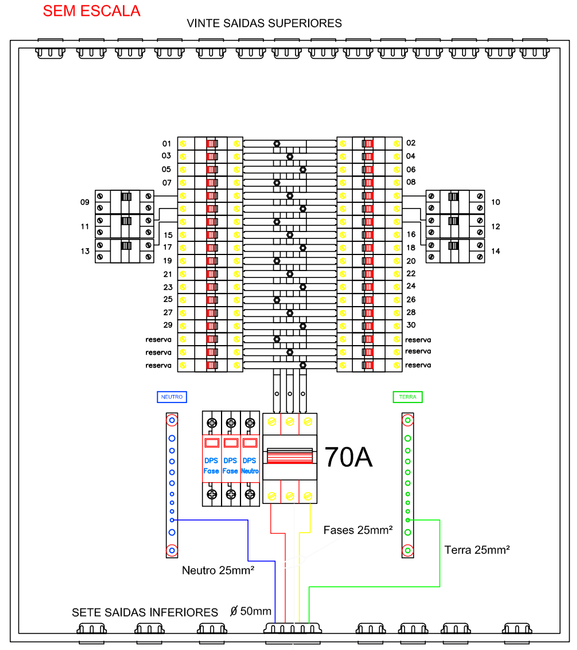

QUADRO DE DISTRIBUIÇÃO GERAL PAVIMENTO TÉRREO

SEM ESCALA

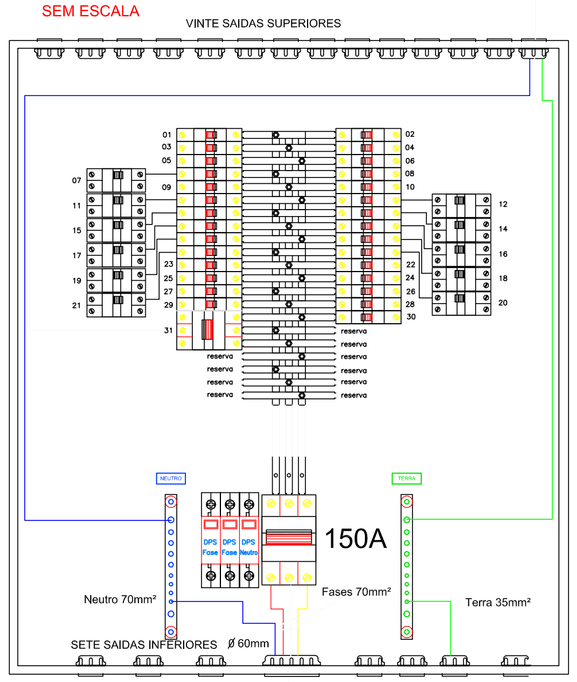

QUADRO DE DISTRIBUIÇÃO PRINCIPAL JUNTO A CABINE DE MEDIÇÃO E PROTEÇÃO

SEM ESCALA

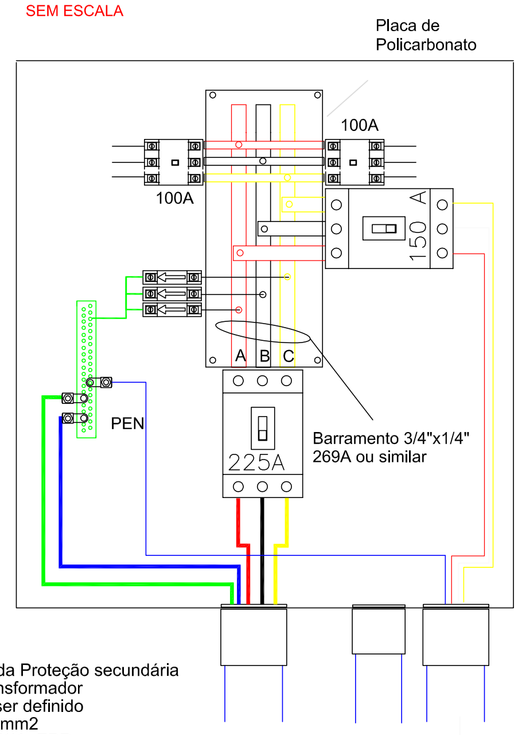

Ramal vem da Proteção secundária
Junto ao transformador
Distância a ser definido
3x95,0(95,0)mm2
Isolação 0,6/1Kv EPR
Eletroduto PVC 85mm

DIAGRAMA UNIFILAR

SEM ESCALA

- Todas as partes Metálicas, normalmente não energlsadas, deverão ser aterradas.
- A resistência de aterramento deverá ser inferior a 25 Ohms em qualquer época do ano.

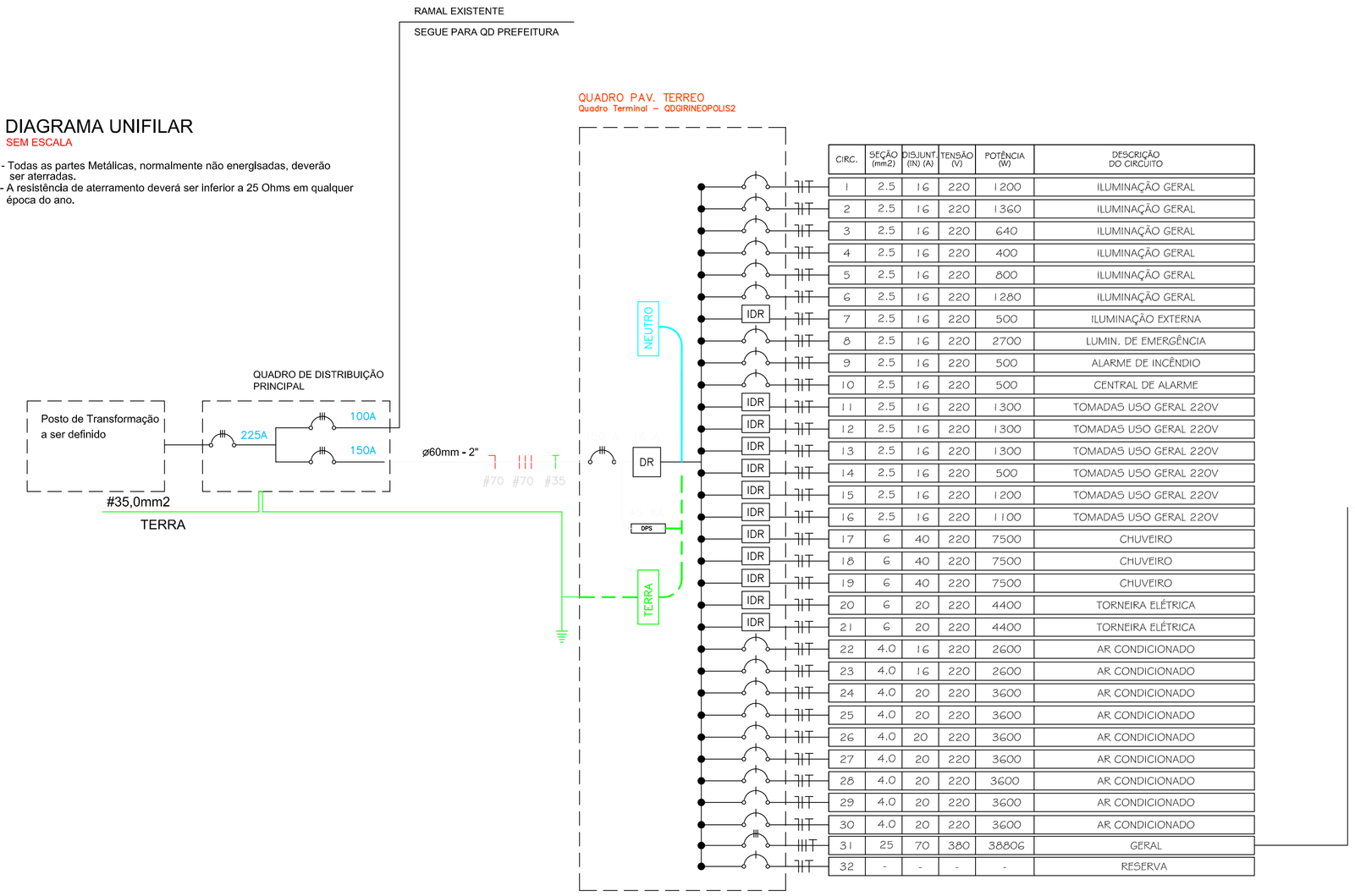

CIRC.	SEÇÃO (mm2)	DISJUNT. (IN) (A)	TENSÃO (V)	POTÊNCIA (W)	DESCRIÇÃO DO CIRCUITO
1	2.5	16	220	1200	ILUMINAÇÃO GERAL
2	2.5	16	220	1360	ILUMINAÇÃO GERAL
3	2.5	16	220	640	ILUMINAÇÃO GERAL
4	2.5	16	220	400	ILUMINAÇÃO GERAL
5	2.5	16	220	800	ILUMINAÇÃO GERAL
6	2.5	16	220	1280	ILUMINAÇÃO GERAL
7	2.5	16	220	500	ILUMINAÇÃO EXTERNA
8	2.5	16	220	2700	LUMIN. DE EMERGÊNCIA
9	2.5	16	220	500	ALARME DE INCÊNDIO
10	2.5	16	220	500	CENTRAL DE ALARME
11	2.5	16	220	1300	TOMADAS USO GERAL 220V
12	2.5	16	220	1300	TOMADAS USO GERAL 220V
13	2.5	16	220	1300	TOMADAS USO GERAL 220V
14	2.5	16	220	500	TOMADAS USO GERAL 220V
15	2.5	16	220	1200	TOMADAS USO GERAL 220V
16	2.5	16	220	1100	TOMADAS USO GERAL 220V
17	6	40	220	7500	CHUVEIRO
18	6	40	220	7500	CHUVEIRO
19	6	40	220	7500	CHUVEIRO
20	6	20	220	4400	TORNEIRA ELÉTRICA
21	6	20	220	4400	TORNEIRA ELÉTRICA
22	4.0	16	220	2600	AR CONDICIONADO
23	4.0	16	220	2600	AR CONDICIONADO
24	4.0	20	220	3600	AR CONDICIONADO
25	4.0	20	220	3600	AR CONDICIONADO
26	4.0	20	220	3600	AR CONDICIONADO
27	4.0	20	220	3600	AR CONDICIONADO
28	4.0	20	220	3600	AR CONDICIONADO
29	4.0	20	220	3600	AR CONDICIONADO
30	4.0	20	220	3600	AR CONDICIONADO
31	25	70	380	38806	GERAL
32	-	-	-	-	RESERVA

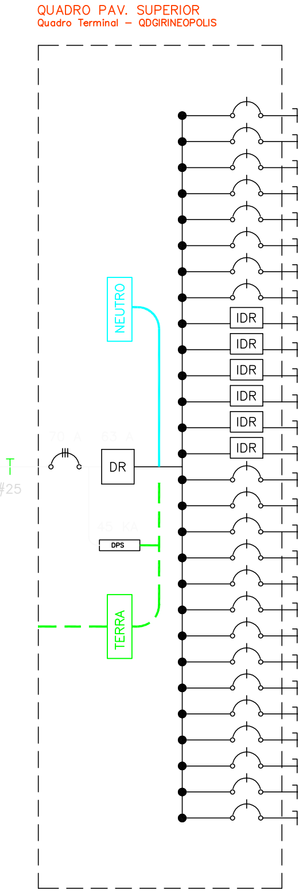

CIRC.	SEÇÃO (mm2)	DISJUNT. (IN) (A)	TENSÃO (V)	POTÊNCIA (W)	DESCRIÇÃO DO CIRCUITO
1	2.5	16	220	800	ILUMINAÇÃO GERAL
2	2.5	16	220	1120	ILUMINAÇÃO GERAL
3	2.5	16	220	960	ILUMINAÇÃO GERAL
4	2.5	16	220	320	ILUMINAÇÃO GERAL
5	2.5	16	220	800	ILUMINAÇÃO GERAL
6	2.5	16	220	1040	ILUMINAÇÃO GERAL
7	2.5	16	220	480	ILUMINAÇÃO GERAL
8	2.5	16	220	2300	LUMIN. DE EMERGÊNCIA
9	2.5	16	220	1200	TOMADAS USO GERAL 220V
10	2.5	16	220	1700	TOMADAS USO GERAL 220V
11	2.5	16	220	1300	TOMADAS USO GERAL 220V
12	2.5	16	220	400	TOMADAS USO GERAL 220V
13	2.5	16	220	1700	TOMADAS USO GERAL 220V
14	2.5	16	220	800	TOMADAS USO GERAL 220V
15	4.0	20	220	3600	AR CONDICIONADO
16	4.0	20	220	3600	AR CONDICIONADO
17	4.0	20	220	3600	AR CONDICIONADO
18	4.0	16	220	2600	AR CONDICIONADO
19	4.0	16	220	2800	AR CONDICIONADO
20	4.0	16	220	2800	AR CONDICIONADO
21	4.0	16	220	2800	AR CONDICIONADO
22	4.0	16	220	2600	AR CONDICIONADO
23	4.0	16	220	2600	AR CONDICIONADO
24	4.0	20	220	3600	AR CONDICIONADO
25	4.0	20	220	3600	AR CONDICIONADO
26	-	-	-	-	RESERVA
27	-	-	-	-	RESERVA
28	-	-	-	-	RESERVA

PLANTA DE SITUAÇÃO/LOCALIZAÇÃO
esc:1/1000

QUADRO PAV. TERREO

Quadro Terminal – QDGIRINEOPOLIS2

CIRCUITO	DESCRIÇÃO	POTÊNCIA (W)	TENSÃO (V)	CORRENTE IB(A)	NUM. FASES	FAT.POTENCIA	SEÇÃO (MM2)	DISJUNTOR (A)	QUEDA DE TENSÃO
1	ILUMINAÇÃO GERAL	1200	220	5.46	M	1	2.5	16	0.65
2	ILUMINAÇÃO GERAL	1360	220	6.19	M	1	2.5	16	0.88
3	ILUMINAÇÃO GERAL	640	220	2.91	M	1	2.5	16	0.3
4	ILUMINAÇÃO GERAL	400	220	1.82	M	1	2.5	16	0.08
5	ILUMINAÇÃO GERAL	800	220	3.64	M	1	2.5	16	0.27
6	ILUMINAÇÃO GERAL	1280	220	5.82	M	1	2.5	16	0.67
7	ILUMINAÇÃO EXTERNA	500	220	2.27	M	1	2.5	16	0.84
8	LUMIN. DE EMERGÊNCIA	2700	220	12.29	M	1	2.5	16	1.96
9	ALARME DE INCÊNDIO	500	220	2.27	M	1	2.5	16	0.02
10	CENTRAL DE ALARME	500	220	2.27	M	1	2.5	16	0.11
11	TOMADAS USO GERAL 220V	1300	220	5.92	M	1	2.5	16	0.8
12	TOMADAS USO GERAL 220V	1300	220	5.92	M	1	2.5	16	0.97
13	TOMADAS USO GERAL 220V	1300	220	5.92	M	1	2.5	16	0.81
14	TOMADAS USO GERAL 220V	500	220	2.28	M	1	2.5	16	0.14
15	TOMADAS USO GERAL 220V	1200	220	5.46	M	1	2.5	16	0.5
16	TOMADAS USO GERAL 220V	1100	220	5.01	M	1	2.5	16	0.7
17	CHUVEIRO	5400	220	24,54	M	1	6	32	1.59
18	CHUVEIRO	5400	220	24,54	M	1	6	32	1.45
19	CHUVEIRO	5400	220	24,54	M	1	6	32	0.76
20	TORNEIRA ELÉTRICA	5400	220	24,54	M	1	6	32	0.65
21	TORNEIRA ELÉTRICA	5400	220	24,54	M	1	6	32	0.68
22	AR CONDICIONADO	2600	220	13.13	M	0.9	4.0	16	1.08
23	AR CONDICIONADO	2600	220	13.13	M	0.9	4.0	16	1.02
24	AR CONDICIONADO	3600	220	18.18	M	0.9	4.0	20	1.31
25	AR CONDICIONADO	3600	220	18.18	M	0.9	4.0	20	1.31
26	AR CONDICIONADO	3600	220	18.18	M	0.9	4.0	20	1.31
27	AR CONDICIONADO	3600	220	18.18	M	0.9	4.0	20	1.31
28	AR CONDICIONADO	3600	220	18.18	M	0.9	4.0	20	1.31
29	AR CONDICIONADO	3600	220	18.18	M	0.9	4.0	20	1.31
30	AR CONDICIONADO	3600	220	18.18	M	0.9	4.0	20	1.31
31	GERAL	38806	380	58.96	T	1	25,0	70	0.11
	TOTAL=	91886	–	–	–	1	–	–	–

QUADRO PAV. SUPERIOR

Quadro Terminal – QDGIRINEOPOLIS

CIRCUITO	DESCRIÇÃO	POTÊNCIA (W)	TENSÃO (V)	CORRENTE IB(A)	NUM. FASES	FAT.POTENCIA	SEÇÃO (MM2)	DISJUNTOR (A)	QUEDA DE TENSÃO
1	ILUMINAÇÃO GERAL	800	220	3.64	M	1	2.5	16	0.42
2	ILUMINAÇÃO GERAL	1120	220	5.1	M	1	2.5	16	0.75
3	ILUMINAÇÃO GERAL	960	220	4.37	M	1	2.5	16	0.36
4	ILUMINAÇÃO GERAL	320	220	1.46	M	1	2.5	16	0.05
5	ILUMINAÇÃO GERAL	800	220	3.64	M	1	2.5	16	0.27
6	ILUMINAÇÃO GERAL	1040	220	4.73	M	1	2.5	16	0.33
7	ILUMINAÇÃO GERAL	480	220	2.18	M	1	2.5	16	0.18
8	LUMIN. DE EMERGÊNCIA	2300	220	10.47	M	1	2.5	16	1.43
9	TOMADAS USO GERAL 220V	1200	220	5.46	M	1	2.5	16	0.77
10	TOMADAS USO GERAL 220V	1700	220	7.74	M	1	2.5	16	1.32
11	TOMADAS USO GERAL 220V	1300	220	5.92	M	1	2.5	16	0.77
12	TOMADAS USO GERAL 220V	400	220	1.82	M	1	2.5	16	0.08
13	TOMADAS USO GERAL 220V	1700	220	7.74	M	1	2.5	16	0.72
14	TOMADAS USO GERAL 220V	800	220	3.64	M	1	2.5	16	0.36
15	AR CONDICIONADO	3600	220	18.18	M	0.9	2.5	20	1.51
16	AR CONDICIONADO	3600	220	18.18	M	0.9	2.5	20	3.28
17	AR CONDICIONADO	3600	220	18.18	M	0.9	2.5	20	1.9
18	AR CONDICIONADO	2600	220	13.13	M	0.9	2.5	16	1.27
19	AR CONDICIONADO	2800	220	14.14	M	0.9	2.5	16	1.3
20	AR CONDICIONADO	2800	220	14.14	M	0.9	2.5	16	1.34
21	AR CONDICIONADO	2800	220	14.14	M	0.9	2.5	16	0.99
22	AR CONDICIONADO	2600	220	13.13	M	0.9	2.5	16	0.49
23	AR CONDICIONADO	2600	220	13.13	M	0.9	2.5	16	0.91
24	AR CONDICIONADO	3600	220	18.18	M	0.9	2.5	20	1.31
25	AR CONDICIONADO	3600	220	18.18	M	0.9	2.5	20	1.31
26	AR CONDICIONADO	3600	220	18.18	M	0.9	2.5	20	1.31
27	AR CONDICIONADO	3600	220	18.18	M	0.9	2.5	20	1.31
28	AR CONDICIONADO	3600	220	18.18	M	0.9	2.5	20	1.31
29	AR CONDICIONADO	3600	220	18.18	M	0.9	2.5	20	1.31
30	AR CONDICIONADO	3600	220	18.18	M	0.9	2.5	20	1.31
31									
	TOTAL=	67,006	–	–	–	0.95	–	–	–

-CALCULO DA DEMANDA

Iluminação - carga - 11.700w fd-.8 - Dem. 9.360W
Demanda Iluminação - F.D.-0,8 = 9.360W
Tomadas - carga 12.100W
Demanda Tomadas - F.D.-0,4 = 4.840W
Aparelhos de aquecimento - carga 27.000W
Demanda - F.D.-0,62 = 16.740W
Condicionador de ar - carga 57.400W
Demanda - F.D.-0,85 = 48.790W
Alarme de incêndio - carga 500W
Demanda - F.D.-1,00 = 500W
Central de alarme - carga 500W
Demanda - F.D.-1,00 = 500W
Demanda - F.D.-1,00 = 500W
Demanda Total - 80.730W - 80,73kW
Corrente nominal - 122,65A
Proteção 125A trifásico

PROJETO ELÉTRICO/TELEFÔNICO

PROPRIETÁRIO: Prefeitura Municipal de Irineópolis

Ampliação de Centro de Educação Infantil - N.S. Aparecida.

RESPONSÁVEL TÉCNICO
MARCUS VINICIUS GRAZZIOTIN
Engº Eletricista – CREA PR-024461/D
Rua Matos Costa, 515 tel. 42-3522-1234
e-mail marcus@creapr.org.br

LOCAL: Rua Paraná, 200 - Cep 89440-000 IRINEÓPOLIS - SC

CONTEÚDO:
-DIAGRAMA UNIFILAR
-QUADRO DE CARGAS
-DETALHE MEDIÇÃO 100A
-QUADRO DE DISTRIBUIÇÃO - detalhe

PRANCHA: E – 03

ÁREA:

ESCALAS: INDICADAS

DESENHO: Marcus

DATA: Março 2014