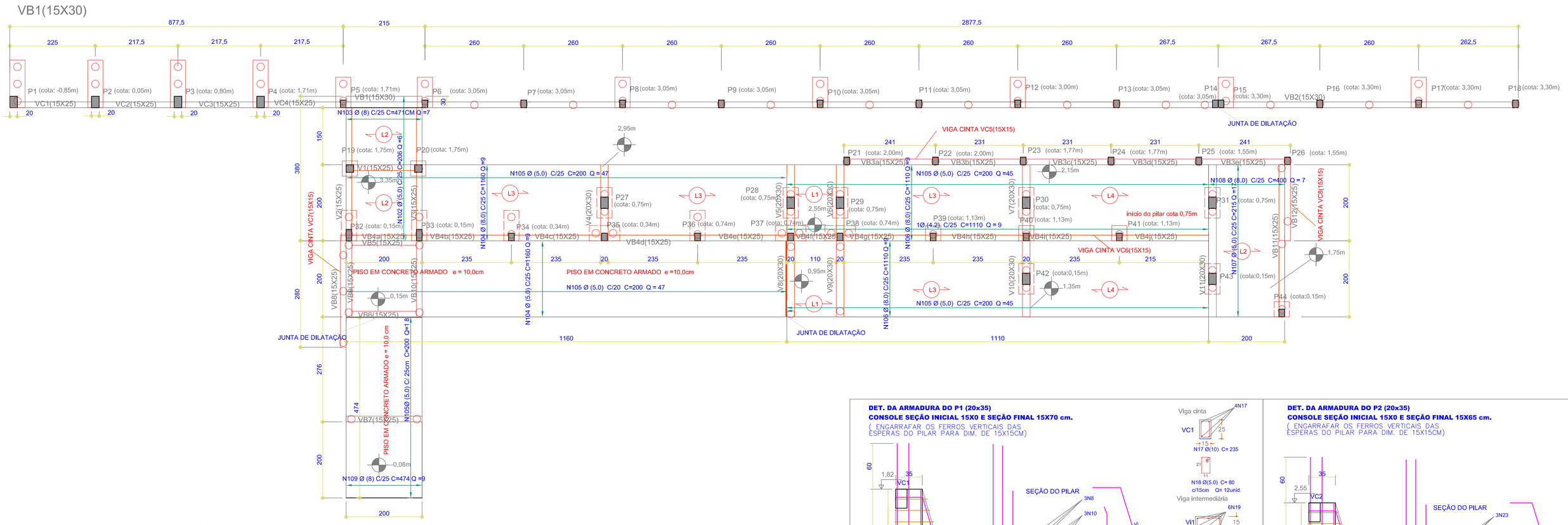

PLANTA DE LOCAÇÃO DE ESTACAS, BLOCOS, VIGAS, LAGES E PILARES

ESCALA: 1:50

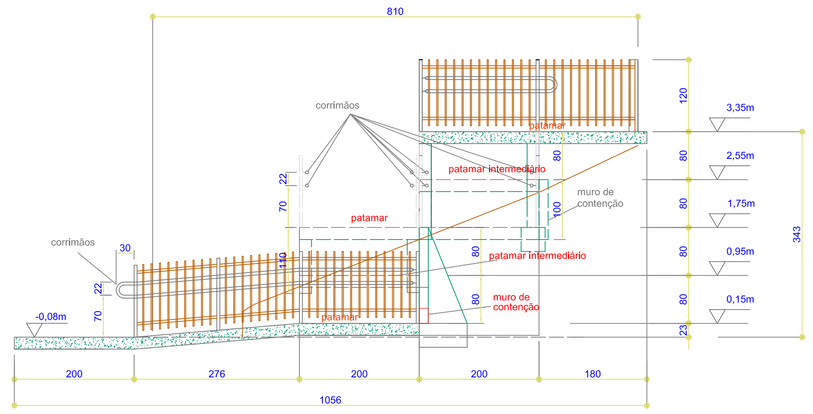

CORTE TRANSVERSAL BB'

ESCALA: 1:50

BLOCO DE 1 ESTACA

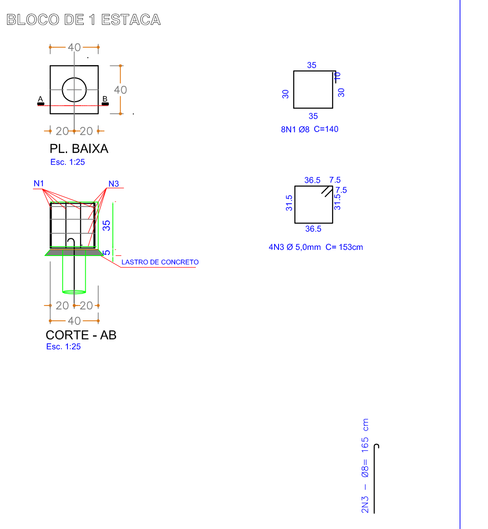

BLOCO DE 2 ESTACAS

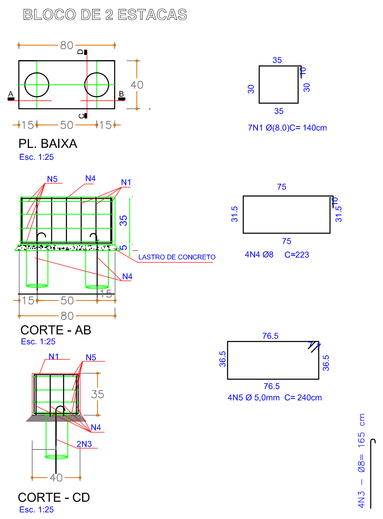

BLOCO DE 3 ESTACAS

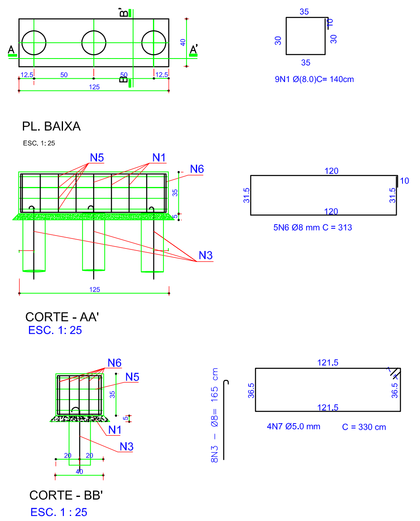

RESUMO DAS ARMADURAS DO BLOCO

POSIÇÃO DA ARMADURA NO BLOCO	AÇO	DIAM. (mm)	PESO (kg/m)	QUANT. TIPO	COMPRIMENTO PEÇA	COMPRIMENTO TOTAL(m)	PESO (kg) TOTAL
N1	50-A	8	0.40	8	1.40	11.20	4.48
N2	60-B	5	0.15	4	1.53	6.12	0.92
N3	50-A	8	0.40	2	1.65	3.30	1.32

VOLUME DE CONCRETO = 0,056m3 fck = 18 mPa

RESUMO DAS ARMADURAS DO BLOCO

POSIÇÃO DA ARMADURA NO BLOCO	AÇO	DIAM. (mm)	PESO (kg/m)	QUANT. TIPO	COMPRIMENTO PEÇA	COMPRIMENTO TOTAL(m)	PESO (kg) TOTAL
N1	50-A	8	0.40	7	1.40	9.80	3.92
N3	50-A	8	0.40	4	1.65	6.60	2.64
N4	50-A	8	0.40	4	2.23	8.92	3.56
N5	60-B	5	0.15	4	2.40	9.60	1.44

VOLUME DE CONCRETO = 0,112m3 fck = 18 mPa

RESUMO DAS ARMADURAS DO BLOCO

POSIÇÃO DA ARMADURA NO BLOCO	NO BLOCO	AÇO	DIAM. (mm)	PESO (kg/m)	QUANT. TIPO	COMPRIMENTO PEÇA	COMPRIMENTO TOTAL(m)	PESO (kg) TOTAL
N1		50-A	8	0.40	9	1.40	12.60	5.04
N3		50-A	8	0.40	6	1.65	9.90	3.96
N6		50-A	8	0.40	5	3.13	15.65	6.26
N7		60-B	5	0.15	4	3.30	13.20	1.98

VOLUME DE CONCRETO = 0,175 m3 fck = 18 mPa

DET. DA ARMADURA DO P1 (20x35)
CONSOLE SEÇÃO INICIAL 15X0 E SEÇÃO FINAL 15X70 cm.

(ENGARRAFAR OS FERROS VERTICAIS DAS ESPERAS DO PILAR PARA DIM. DE 15X15CM)

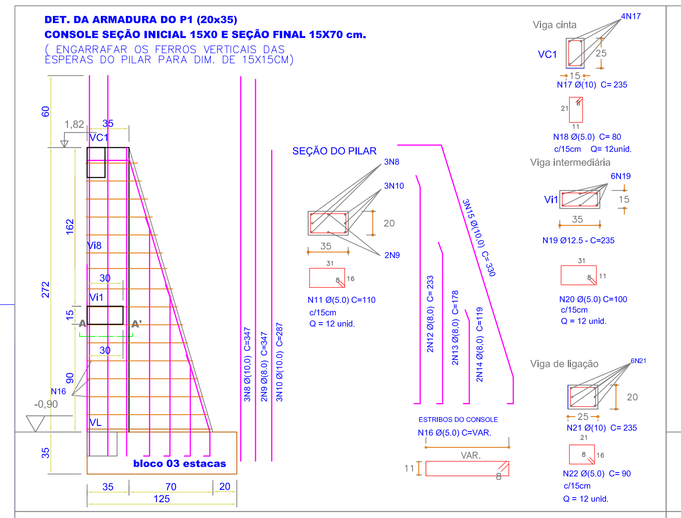

DET. DA ARMADURA DO P2 (20x35)
CONSOLE SEÇÃO INICIAL 15X0 E SEÇÃO FINAL 15X65 cm.

(ENGARRAFAR OS FERROS VERTICAIS DAS ESPERAS DO PILAR PARA DIM. DE 15X15CM)

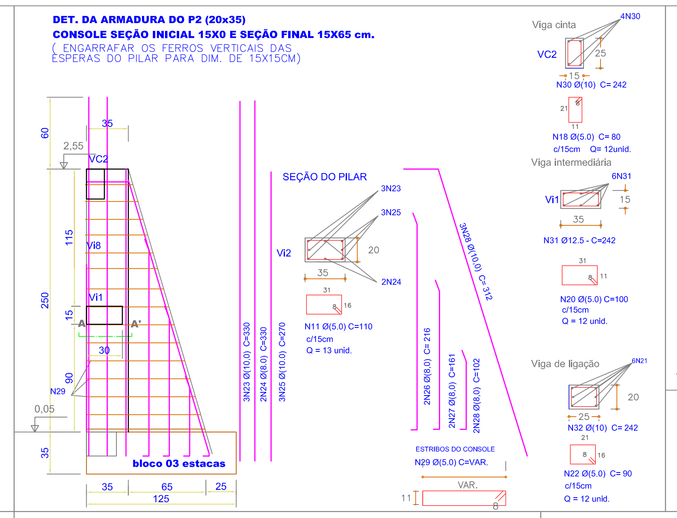

DET. DA ARMADURA DO P3 (20x35)
CONSOLE SEÇÃO INICIAL 15X0 E SEÇÃO FINAL 15X54 cm.

(ENGARRAFAR OS FERROS VERTICAIS DAS ESPERAS DO PILAR PARA DIM. DE 15X15CM)

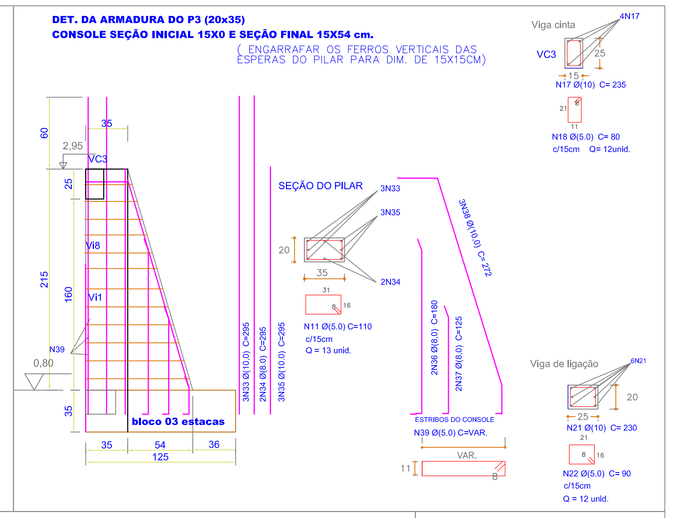

DET. DA ARMADURA DO P4 (20x35) IDEM PARA P5
CONSOLE SEÇÃO INICIAL 15X0 E SEÇÃO FINAL 15X47 cm.

(ENGARRAFAR OS FERROS VERTICAIS DAS ESPERAS DO PILAR PARA DIM. DE 15X15CM)

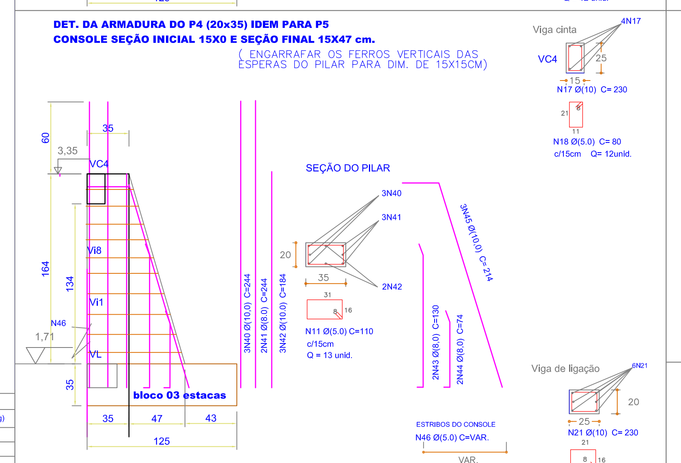

DET. DA ARMADURA DO P6 (15x20) IDEM PARA P8, P10, P12
VISTA LATERAL

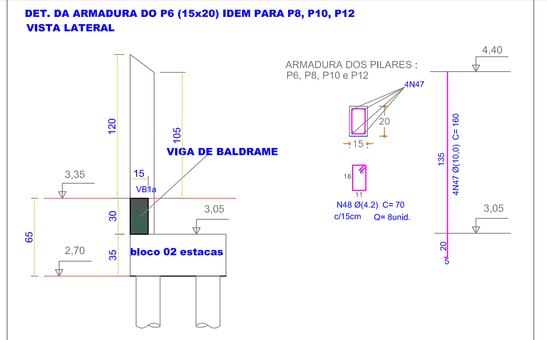

DET. DA ARMADURA DO P15 (15x20) IDEM PARA P17
VISTA LATERAL

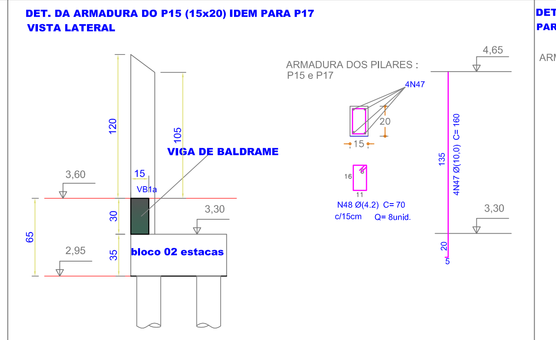

DET. DA ARMADURA DO P1 (15x20) IDEM PARA P2, P3, P4, P5, P6, P7, P9, P11, P14 E P16.

ARMADURA DOS PILARES :

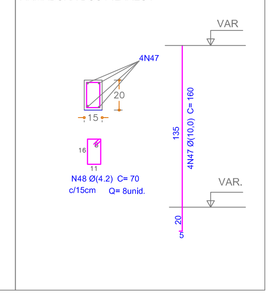

DET. DA ARMADURA DO P19 (20x20) IDEM PARA P20
VISTA LATERAL

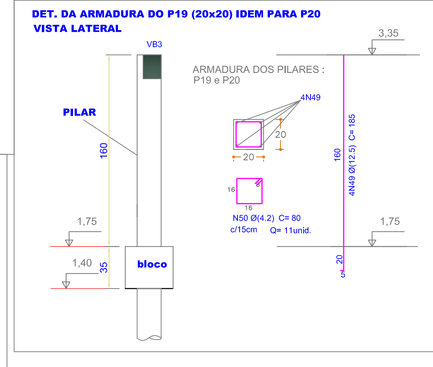

ARMADURA DOS PILARES : P21 e P22

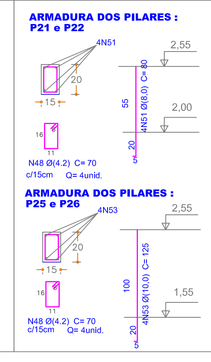

ARMADURA DOS PILARES : P23 e P24

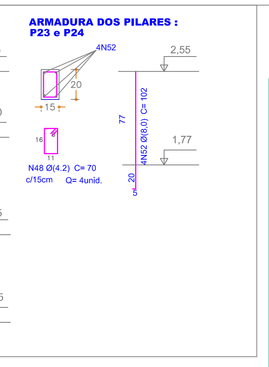

ARMADURA DOS PILARES : P25 e P26

DET. DA ARMADURA DO P27 (20x30)

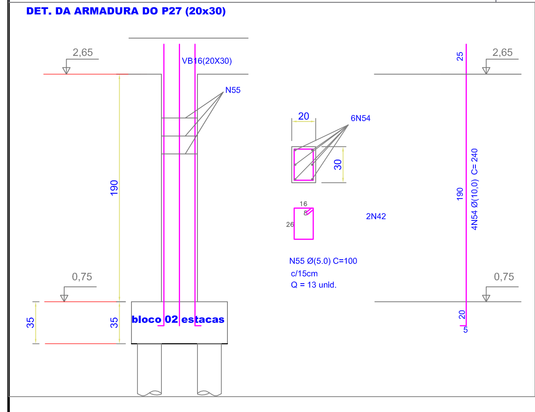

DET. DA ARMADURA DO P28 (20x30) IDEM P29

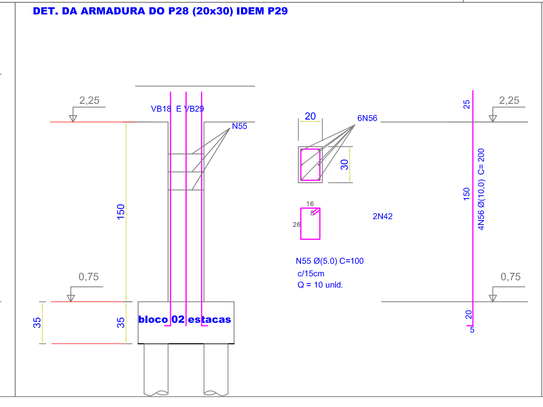

DET. DA ARMADURA DO P30 (20x30)

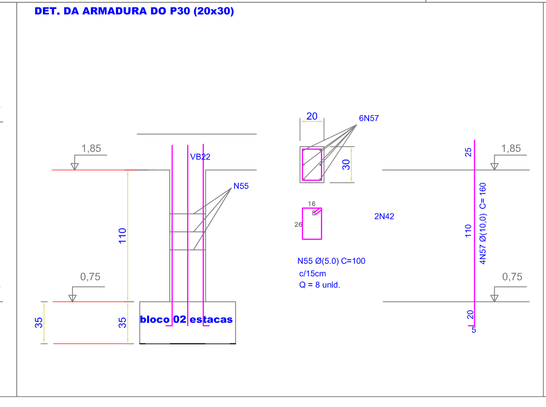

DET. DA ARMADURA DO P31(20X30)

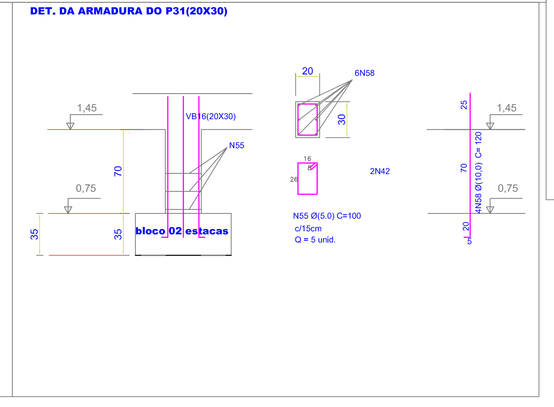

NOTA:
- AS ESTACAS DO MURO DE ARRIMO E DA RAMPA DE ACESSIBILIDADE SERÃO MOLDADAS "IN-LOCO" Ø IGUAL A 20 CM E TERÃO COMPRIMENTO NÃO INFERIOR A 1,50m.

ESTADO DE SANTA CATARINA
PREFEITURA MUNICIPAL DE IRINEÓPOLIS
CNPJ: 83.102.558/0001-05
Rua Paraná, 200. Centro. CEP 89440-000
FONE: (047) 35251111 E-mail: prefeitura@irineopolis.sc.gov.br

Projeto: PROJETO ESTRUTURAL

Tipo de edificação: EDIFICAÇÃO DE RAMPA DE ACESSIBILIDADE, MUROS E ESTRUTURA EM CONCRETO ARMADO PARA CX. D'ÁGUA DA RTI DO NÚCLEO ESCOLAR GUILHERME BOSSOW

Prop.: PREFEITURA MUNICIPAL DE IRINEÓPOLIS

Localiz. da obra.: RIO BRANCO - IRINEÓPOLIS-SC

resp. técnico:

ass.do prefeito

área a construir:

escalas: INDICADAS

des.: JAP **data:** 06/2016

ref.: PL. DE LOCAÇÃO DE ESTACAS, BLOCOS E PILARES DO MURO DE ARRIMO E RAMPA DE ACESSIBILIDADE.

fls.: **01/03**