C.E.I. São José do Timbozinho

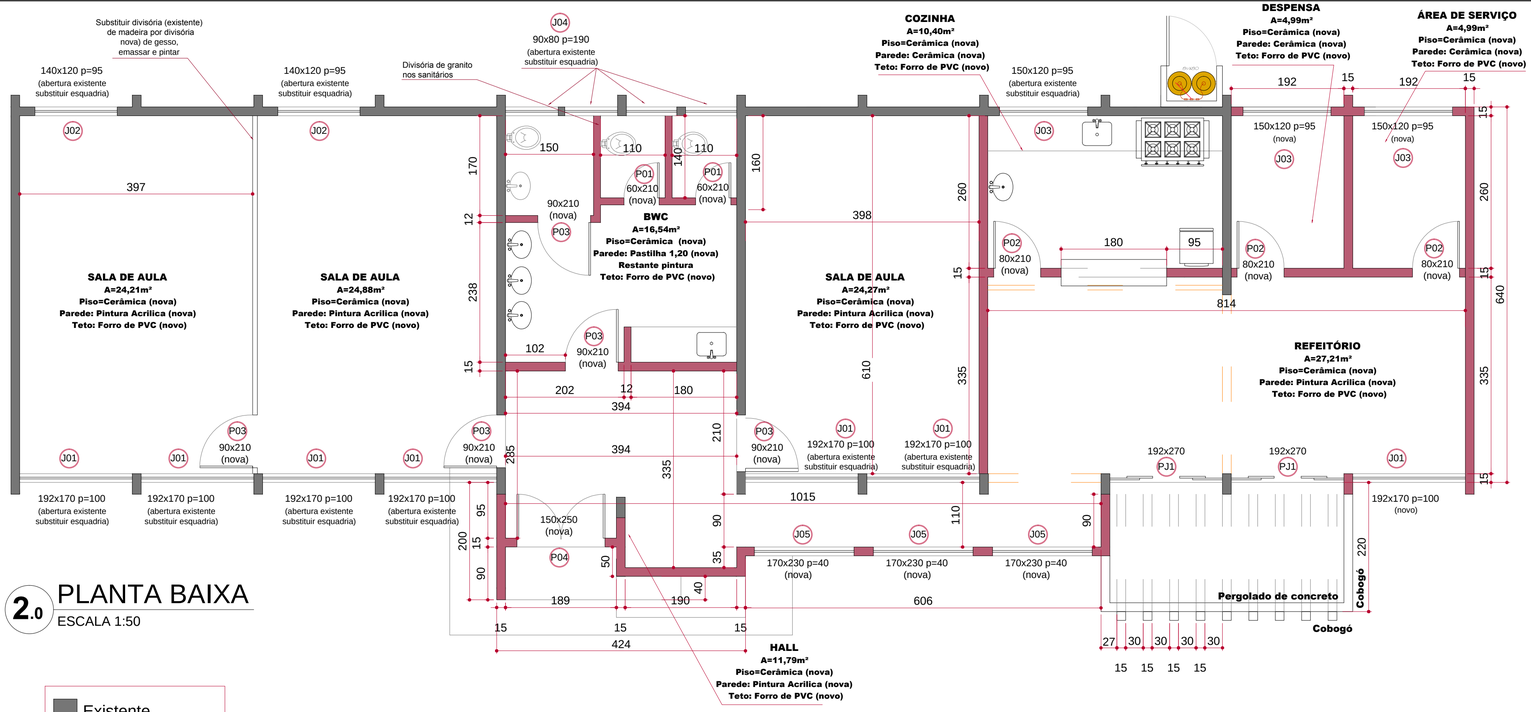

2.0 PLANTA BAIXA
ESCALA 1:50

- Existente
- Á executar (nova)
- Á demolir

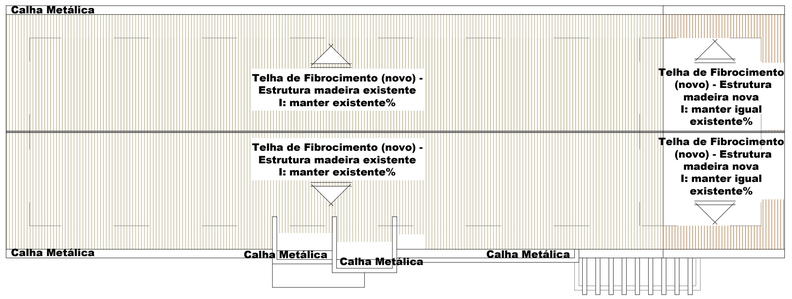

3.0 PLANTA DE COBERTURA
ESCALA 1:100

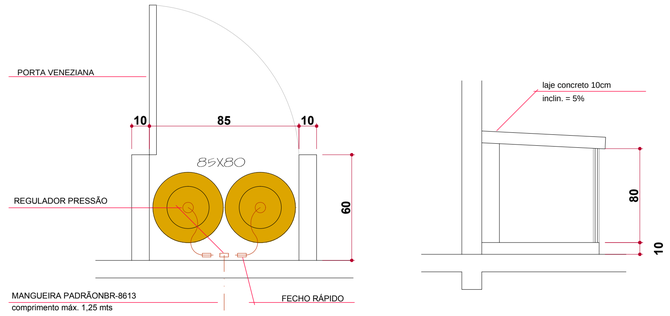

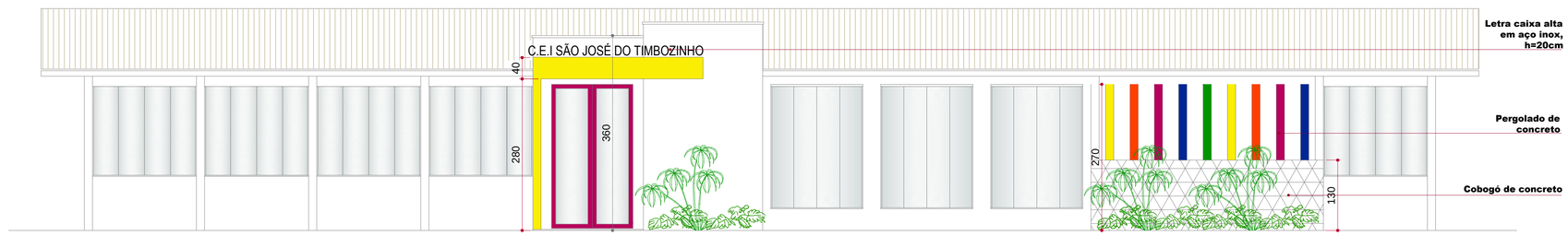

5.0 ELEVAÇÃO FRONTAL
ESCALA 1:50

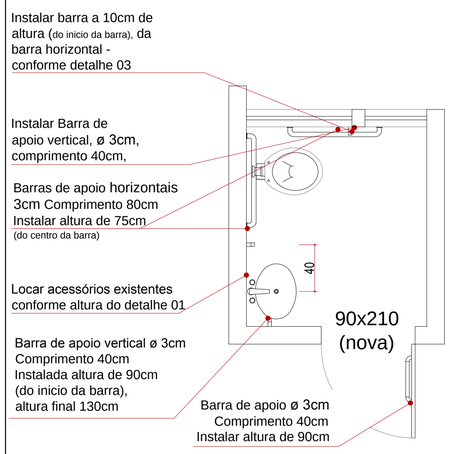

2.1 BWC Acessivel
ESCALA 1:25

TABELA ESQUADRIA - JANELA						
COD.	QT.	LARG.	ALT.	PET.	MATERIAL	TIPO
J01	07	192	170	100	VIDRO TEMPERADO/ ALUMÍNIO	2 FOLHAS CORRER 2 FOLHAS FIXA
J02	02	140	120	95	VIDRO TEMPERADO/ ALUMÍNIO	1 FOLHA CORRER 1 FOLHA FIXA
J03	01	150	120	96	VIDRO TEMPERADO/ ALUMÍNIO	2 FOLHAS CORRER 2 FOLHAS FIXA
J04	04	90	90	190	VIDRO TEMPERADO/ ALUMÍNIO	1 FOLHA MAXIM-AR
J05	03	170	230	40	VIDRO TEMPERADO/ ALUMÍNIO	2 FOLHAS CORRER 2 FOLHAS FIXA

TABELA ESQUADRIA - PORTA					
COD.	QT.	LARG.	ALT.	MATERIAL	TIPO
P01	02	60	210	MADEIRA	ABRIR - 1 FOLHA
P02	02	80	210	MADEIRA	ABRIR - 1 FOLHA
P03	05	90	210	MADEIRA	ABRIR - 1 FOLHA
P04	01	150	250	MADEIRA	ABRIR - 2 FOLHAS
TABELA ESQUADRIA - PORTAS DE VIDRO					
P05	02	192	270	VIDRO TEMPERADO/ ALUMÍNIO	2 FOLHAS CORRER 2 FOLHAS FIXA

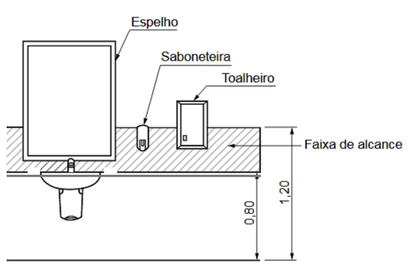

Detalhe 01 - Localização acessórios lavatório

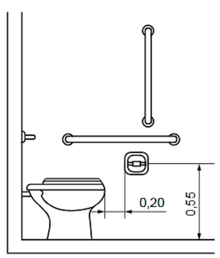

Detalhe 02 - Localização Papeleira

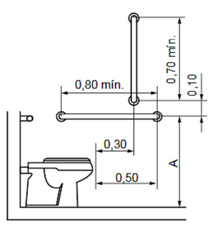

Detalhe 03 - Barras de apoio Sanitario

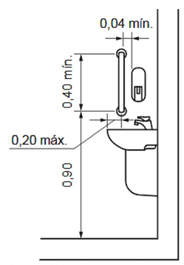

Detalhe 04 - barras de apoio Lavatorio

OBSERVAÇÃO

01- Demolição e construção de PAREDES conforme indicação no projeto;

02 - Nivelar piso e paredes, assim como corrigir eventuais erros, para instalação de novos revestimentos;

03 - Todas as paredes da edificação, novas ou existentes deverão receber pintura nova (mesmo as que não estão inclusas na reforma)

04 - Aplicar massa corrida nas PAREDES que receberão pintura;

05 - Onde houver aberturas novas á executar deve ser executado também verga/contraverga nas mesmas;

06 - Os rufos de todas as platibandas devem descer até o encontro das calhas;

07 - Instalar soleira em todas as aberturas de portas externas, assim como pingadeiras em todas as janela.

KAROLINE_CRESTANI

karolcrest@gmail.com

PROJETO_ARQUITETÔNICO

CONTEÚDO:
PLANTA_BAIXA
PLANTA_DE_COBERTURA
ELEVAÇÃO_FRONTAL
DETALHES

RESPONSABILIDADE PROJETO:
KAROLINE_APARECIDA_CRESTANI
ARQUITETA E URBANISTA
CAU A61466-1

PROPRIETÁRIO:
PREFEITURA_MUNICIPAL_DE_IRINEOPOLIS

QUADRO DE ÁREAS

OBSERVAÇÕES
* CONFERIR AS MEDIDAS NO LOCAL;
* QUAIS QUER ALTERAÇÕES DEVERÃO SER COMUNICADAS AOS AUTORES DO PROJETO;
* MEDIDAS EM CENTÍMETROS;

DATA:
ESCALA: INDICADA
ÁREA:
DESENHO: KAROLINE
PRANCHA Nº: 01 / 02